FICHE PRODUIT

MITIGEUR THERMOSTATIQUE SQUARE DE DOUCHE NU F2

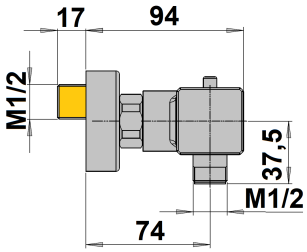

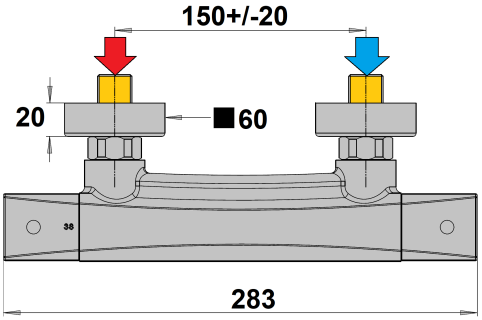

Ref : **F2CR511TH**

Collection : **Plaza**
E2 C3 A2 U3

Finition : **Chrome**
Débit : **16** l/min

Caractéristiques techniques :

Entraxe 150 +/- 20 mm
Départ douche M 1/2“